エアパーツ　チョイス！シリーズ

流量調整式エアダスタ VD-1
流量調整可能！
堅牢なアルミダイキャスト製。

流量調整式プラスチック エアダスタ　VPD-1
流量調整可能！
軽くて手に優しいプラスチック製。

ショートダスタノズル20mm SDN-20
長さ20mmの一般的なノズルです。

ロングダスタノズル100mm LDN-100
長さ100mmで、狭い所のダスタ作業に最適です。

流量調整レバーエアダスタ VPD-2
レバー流量調整可能！
軽くて手に優しいプラスチック製。

ワイドダスタノズル75mm WDN-75
ワイドな吐出口で、広範囲のダスト作業に対応します。

サイレントダスタノズル20mm SIDN-20
サイレンサー機能で、耳障りなダスタ音の高音域を軽減します。

ラバーダスタノズル30mm RDN-30
穴・パイプ内の確実なダスト作業に！

フレキシブルダスタノズル200mm　FDN-200
長さ200mm、自由自在に曲げて作業ができます。

専用ディスプレイスタンド

各アイテム×4個をまとめて陳列できるディスプレイスタンドもございます。

仕　様
- ●最高使用圧力：0.7MPa
- ●適用流体：空気

品番	ノズル長(mm)	スパナ径(mm)	入数	標準小売価格	JANコード(4975846)
VD−1	−	14	6	¥2,600	875609
VPD−1	−	14	6	¥2,600	875616
VPD−2	−	14	6	¥2,600	875623
SDN−20	20	14	6	¥ 300	875630
LDN−100	100	12	6	¥ 600	875647
RDN−30	30	14	6	¥1,200	875654
SIDN−20	20	14	6	¥1,800	875661
WDN−75	75	−	6	¥2,250	875678
FDN−200	200	12	6	¥1,350	875685

発行　新潟精機株式会社
〒955-0061 新潟県三条市林町1丁目22番17号
☎(0256)33-5501(代)　FAX(0256)33-5551
URL http://www.niigataseiki.co.jp

SK Niigata Seiki　測定工具の新潟精機がお届けする商品情報誌

SKトピックス

2008 summer
Vol.001

読み取り間違いの少ないデジタル表示レベル

デジタルレベル with レーザーポイント

用途に応じて使い分け！

水平・垂直気泡管を使用…
高精度な基準出しが可能！

任意の角度でゼロ設定…
角度計として

レーザーポイント照射
で基準出しができる!!

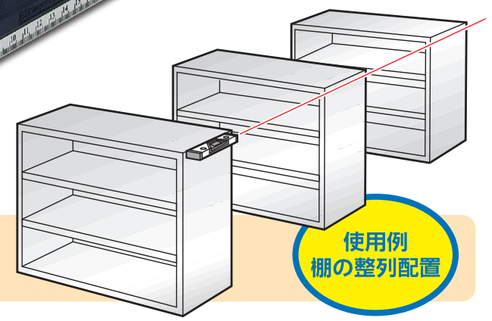

使用例
棚の整列配置

用　途
- ●建築、土木、配管作業などでの角度測定、角度設定に。
- ●気泡管による床面、壁面や家具棚板などの水平・垂直設定に。
- ●レーザーポイントによる棚や機械設備の整列配置に。

特　長
- ●測定値は３種類の表示切替可能（°、mm／m、%）。
- ●測定基準面に対し、平行にレーザーポイントが放射されることで、基準出しが可能。
- ●測定基準面マグネット・V溝付。
- ●0.0°、45.0°、90.0°付近でシグナルが鳴るよう設定可能。
- ●最大９個の測定数値をメモリできる。
- ●三脚用ねじ穴付で市販の三脚に取付可能。

読み取りやすい
デジタル表示&バックライト内蔵LCD
暗い場所でも安心

仕　様

型式	DL-290L	DL-640L
使用可能温度	0〜40℃	0〜40℃
本体質量	約0.42kg（電池含む）	約1.1kg（電池含む）
使用電池	単4形アルカリ乾電池2本	単4形アルカリ乾電池2本
電池寿命	連続使用で約8時間	連続使用で約8時間
付属品	単4形乾電池2本（テスト用）	単4形乾電池2本（テスト用）
デジタル表示部		
測定範囲	4方向90°（360°）	4方向90°（360°）
表示精度	0°、90°の時…±0.1° 上記以外の時…±0.2°	0°、90°の時…±0.1° 上記以外の時…±0.2°
最小表示	0.1°、1mm/m、0.1%	0.1°、1mm/m、0.1%
気泡管部		
気泡管精度	±1.00mm/m（0.0573°）	±1.00mm/m（0.0573°）
気泡管感度	±0.35mm/m（0.0200°）	±0.35mm/m（0.0200°）
レーザー部		
レーザー種類	可視光半導体レーザ	可視光半導体レーザ
レーザー出力	1mW以下（JIS規格　クラス2）	1mW以下（JIS規格　クラス2）
レーザー波長	650nm（平均波長）	650nm（平均波長）
レーザー精度	5mで±3mm以内（測定面基準）	5mで±3mm以内（測定面基準）
レーザーポイント径	5mで約φ2.5mm（40lx時）	5mで約φ2.5mm（40lx時）
認識距離	約30m（100lx時）	約30m（100lx時）
レーザー放射位置	測定基準面から約30mm	測定基準面から約36mm
レーザー寿命	約5000h	約5000h
JANコード	4975846 674936	4975846 674943
入数	20	10
標準小売価格	¥15,000	¥20,000

※本製品には自動補正機能はございません。

ミニレーザーレベル三脚付 MLL-150T

水平ライン
レーザータイプ

カメラにも使えるミニ三脚付
※一眼レフなどの大きいカメラにはご使用になれません

使用例

額縁などの位置決めに

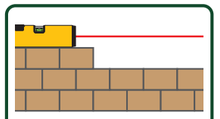

配管の設置やブロック積みに

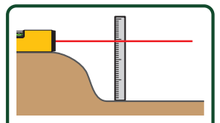

土壌などの高さ測定に

仕様

型式	MLL−150T
使用可能温度	0〜40℃
本体質量	約200g（電池含む）
本体材質	アルミニウム
使用電池	単4形乾電池2本
付属品	単4形乾電池×2 2段伸縮三脚×1
気泡管部	
横気泡管	感度：0.35m/mm=0.0201° 精度：±1.00m/mm=±0.0573°以内
縦気泡管	感度：0.50m/mm=0.0286° 精度：±1.50m/mm=±0.0859°以内
レーザー部	
レーザー種類	可視赤色半導体レーザー
レーザー出力	最大1mW（JIS規格クラス2）
レーザー波長	650nm
レーザー精度	5mで±4mm以内
認識距離	約3m
レーザー放射位置	測定基準面より約29.5mm
レーザー寿命	約10,000h
JANコード	4975846 674974
入数	6
標準小売価格	¥3,800

※本製品には自動補正機能はございません。

気泡管バックライト＆
測定面マグネット付

パワーミキサーシリーズ

生コンのカクハン作業に最適！

Wスクリュータイプで、カクハン作業効率UP！

最適カクハン量	高粘度用	低粘度・高粘度兼用	低粘度用	低粘度・高粘度兼用	低粘度・高粘度兼用	低粘度・高粘度兼用
約8kg	約10kg	約3.5kg	約3.5kg	約8kg	約16kg	
M−80S	M−90W	M−01	M−60	M−80	M−100	

楽々カクハン作業！

仕様

●適正回転速度：約200〜700min⁻¹

	品番	ブレード径×全長×六角軸対辺	ドリルチャック径(mm)	入数	標準小売価格	JANコード(4975846)
NEW!	M−80S	φ80×400×8.0mm	10.0	12	¥1,150	525009
NEW!	M−90W	φ90×500×8.0mm	10.0	12	¥1,500	525115
	M−01	φ80×400×8.0mm	10.0	12	¥1,000	525030
	M−60	φ60×400×8.0mm	10.0	12	¥ 950	525061
	M−80	φ80×400×8.0mm	10.0	12	¥1,000	525078
	M−100	φ100×600×10.0mm	13.0	6	¥1,750	525085

レーザーレベル LL-350

気泡管バックライト＆
水平気泡管 拡大レンズ付

離れた場所へも簡単水平出し！！

仕様

型式	LL−350
使用可能温度	0〜40℃
本体質量	約340g（電池含む）
本体材質	アルミニウム
使用電池	単4形乾電池2本
付属品	単4形乾電池×2
気泡管部	
水平気泡管	感度：0.35m/mm=0.0201° 精度：±1.00m/mm=±0.0573°以内
垂直・45°気泡管	感度：0.50m/mm=0.0286° 精度：±1.50m/mm=±0.0859°以内
レーザー部	
レーザー種類	可視赤色半導体レーザー
レーザー出力	最大1mW（JIS規格クラス2）
レーザー波長	635nm
レーザー精度	10mで±5mm以内
認識距離	約10m
レーザー放射位置	測定基準面より約30mm
レーザー寿命	約8,000h
JANコード	4975846 674967
入数	20
標準小売価格	¥3,000

※本製品には自動補正機能はございません。

電着ダイヤモンドコアドリル

ガラス・タイル・キッチンパネルの穴あけ作業に！

付属品

ガラスの穴あけに　タイルの穴あけに

仕様

●材質：炭素工具鋼（SC）
●最大加工厚：約30mm
●適正回転速度：8〜14mm・・・1,200〜2,000min⁻¹
17〜52mm・・1,000〜1,500min⁻¹
65mm・・・・・1,200〜2,800min⁻¹

	品番	サイズ(mm)	ドリルチャック径(mm)	入数	標準小売価格	JANコード(4975846)
	DC−8	8	6.5	6	¥2,600	598058
	DC−10	10	6.5	6	¥3,000	598003
	DC−12	12	6.5	6	¥3,300	598065
	DC−14	14	6.5	6	¥3,600	598072
	DC−17	17	6.5	6	¥3,750	598096
	DC−20	20	6.5	6	¥3,900	598102
	DC−25	25	6.5	6	¥4,000	598010
	DC−30	30	6.5	6	¥4,300	598027
NEW!	DC−32	32	6.5	1	¥4,400	598119
	DC−35	35	6.5	6	¥4,600	598034
	DC−40	40	6.5	6	¥5,200	598041
NEW!	DC−45	45	6.5	1	¥5,700	598126
	DC−50	50	10	6	¥6,000	598089
NEW!	DC−52	52	10	1	¥6,200	598133
NEW!	DC−65	65	10	1	¥9,500	598140

デジタルマイクロメータ MCD130-25D

読み取りやすいデジタル表示
最小読取値 0.001mm

精密測定の必需品！！

仕様

型式	MCD130−25D
測定範囲	0〜25mm
最小読取値	0.001mm
最大許容誤差	4μm
本体質量	260g
使用電池	SR44（酸化銀電池）×1
材質	フレーム：機械構造用炭素鋼 スピンドル：高炭素クロム軸受鋼
付属品	キースパナ 球面アタッチメント SR44（酸化銀電池）※テスト用
JANコード	4975846 665101
入数	6
標準小売価格	¥15,500

デジタルミニデプス DMD-25

深さの測定に！
読み取りやすいデジタル表示

仕様

型式	DMD−25
測定範囲	0〜25mm
最小読取値	0.1mm
器差	±0.1mm（20℃の場合）
使用温度範囲	0〜40℃
使用電池	SR44（酸化銀電池）×1
JANコード	4975846 037403
入数	1
標準小売価格	¥3,000

タイヤの溝深さ測定に！

タイヤデプスゲージ TDG-22

仕様

型式	TDG−22
測定範囲	0〜22mm
目盛	0・0.8・1・1.6・2・2.4・3 3.2・4〜22 （3.2mmまで赤表示）
JANコード	4975846 679061
入数	50
標準小売価格	¥850